FACTSHEET
ACOUSTIC ROOM DIVIDER

CONNECT 1 & 2

DESKTOP – Lösung zum Befestigen an Tischen | Solution for attaching to tables

Beschreibung / Product description

ACOUSTIC ROOM DIVIDER CONNECT 1

Tischklemme klein (Klemmhöhe 8-35 mm)
Table clamp small (frame spacing 8-35 mm)
Größe / Size: 55 x 30 x 86 mm
Gewicht / Weight: ca. 132 g
Farben / Colours: Aluminium natur eloxiert / clear anodized aluminum

Lieferumfang / Included components:

2x Klemmbeschlag klein, 2x Gewindestift mit Druckstück
2x Schraube M4, 2x Laufschuh
2x clamp fitting small, 2x headless screw with pressure plate, 2x screw M4, 2x slider

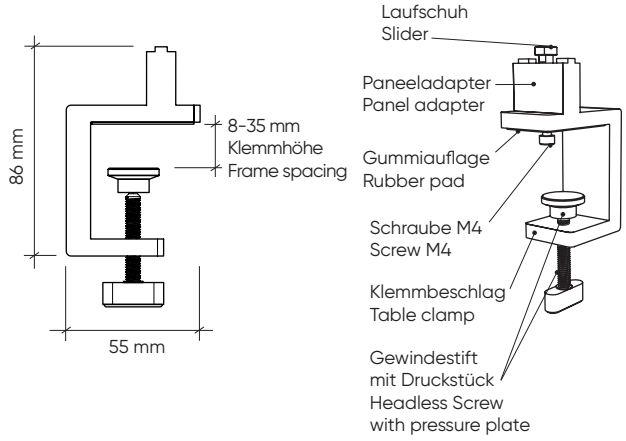

ACOUSTIC ROOM DIVIDER CONNECT 2

Tischklemme groß (Klemmhöhe 45-74 mm)
Table clamp large (frame spacing 45-74 mm)
Größe / Size: 55 x 30 x 123 mm
Gewicht / Weight: ca. 160 g
Farben / Colours: Aluminium natur eloxiert / clear anodized aluminum

Lieferumfang / Included components:

2x Klemmbeschlag groß, 2x Gewindestift mit Druckstück,
2x Schraube M4, 2x Laufschuh
2x clamp fitting large, 2x headless screw with pressure plate, 2x screw M4, 2x slider

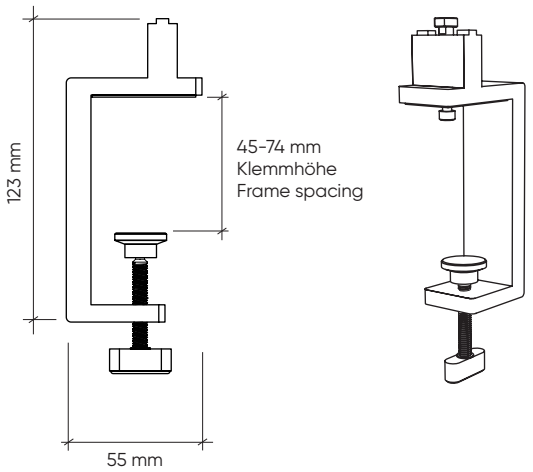

Anwendung / Application

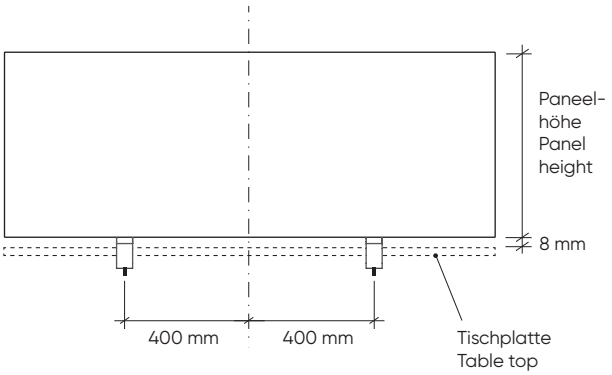

Paneel mit Tischklemmen zum Befestigen an Tischen.
Beide Tischklemmen sind am innenliegenden Funktionsrahmen des Paneels frei verschiebbar / positionierbar.

Anbindung mit folgenden Paneelgrößen (cm) möglich:
45x160 / **60x160** / **45x200** / **60x200** / **INDIVIDUAL**

Bei individuellen Größen muss vor Montage die Machbarkeit / Standfestigkeit der Anbindungslösung überprüft werden (max. 45 x 240 mm).

Panel with table clamps to place on tables. Both table clamps can be adjusted (freely positioned) on the concealed frame.

For the following panel sizes (cm):
45x160 / **60x160** / **45x200** / **60x200** / **INDIVIDUAL**

You need to determine the feasibility and strength of the choice of connecting element for panels with custom sizes (max. 45 x 240 mm).

CRÉATION BAUMANN

Abweichungen von +/- 3 mm sind im Toleranzbereich und fertigungstechnisch nicht auszuschließen.

ACOUSTIC ROOM DIVIDER – CONNECT 1 & 2

Connect 1 - passend für Tischanbindungen von 8 mm - 35 mm
Connect 1 - suitable for table connections from 8 mm - 35 mm

Beispiel | Example

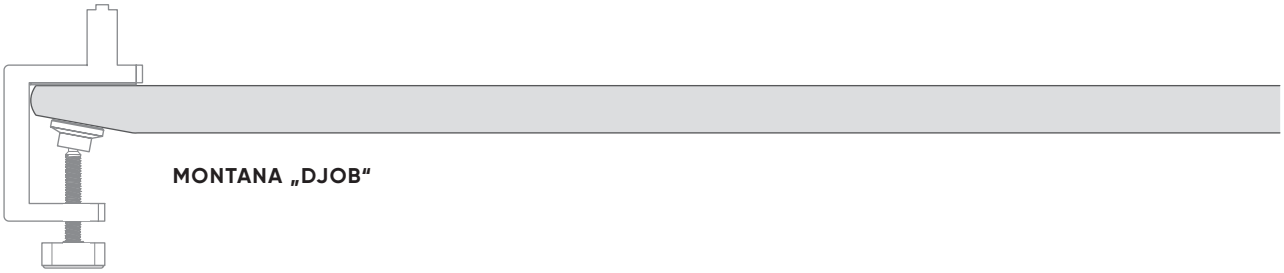

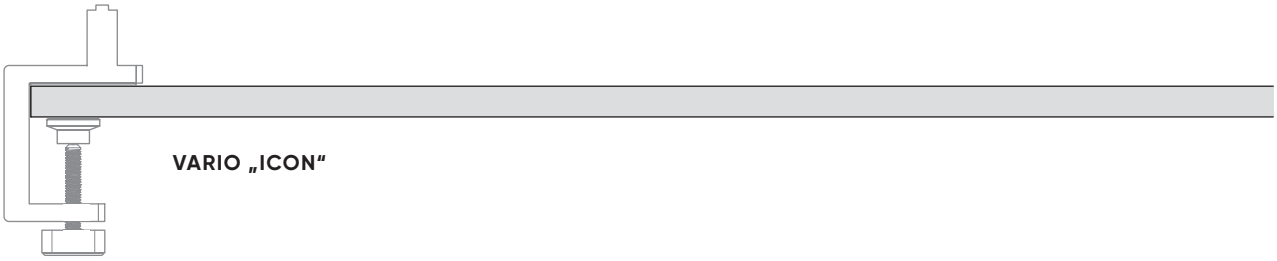

Connect 2 - passend für Tischsysteme
Connect 2 - suitable for table systems
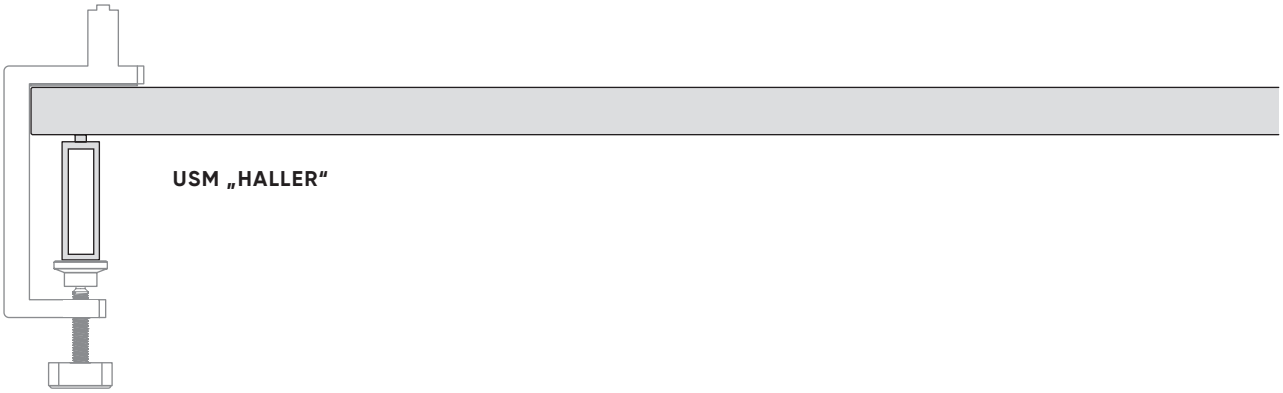
Beispiel | Example